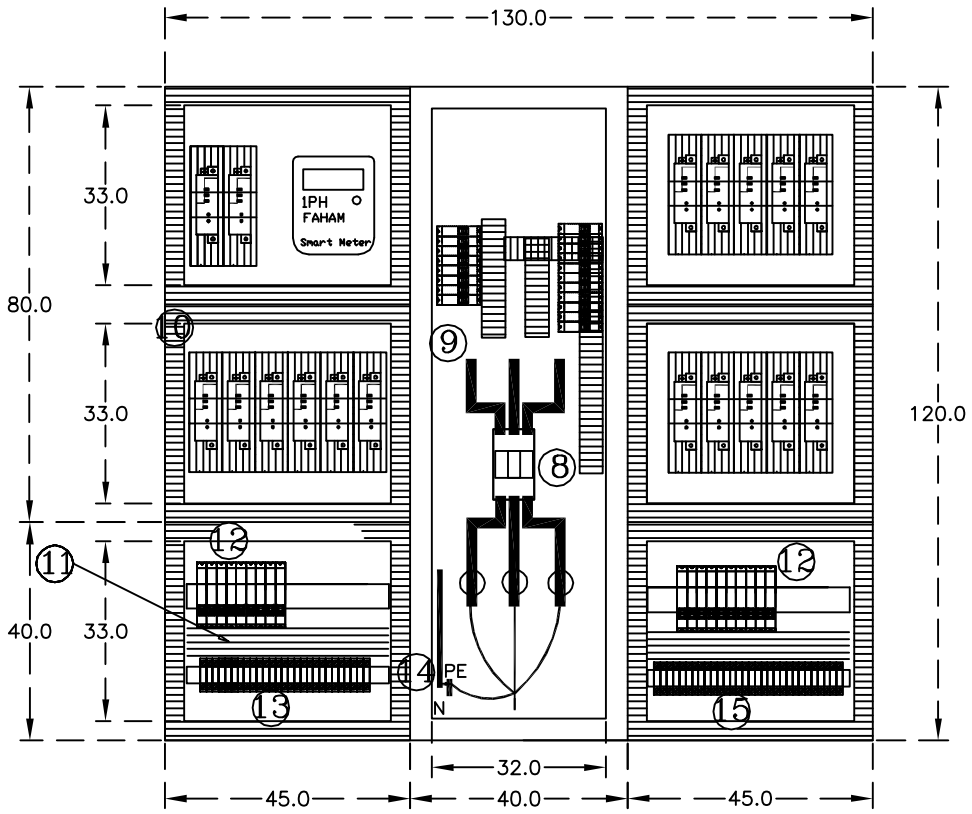

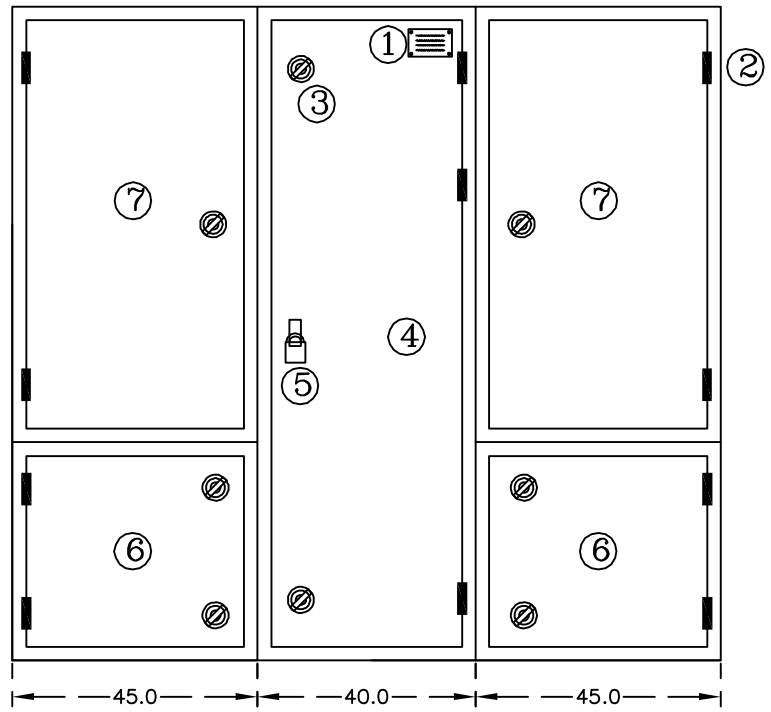

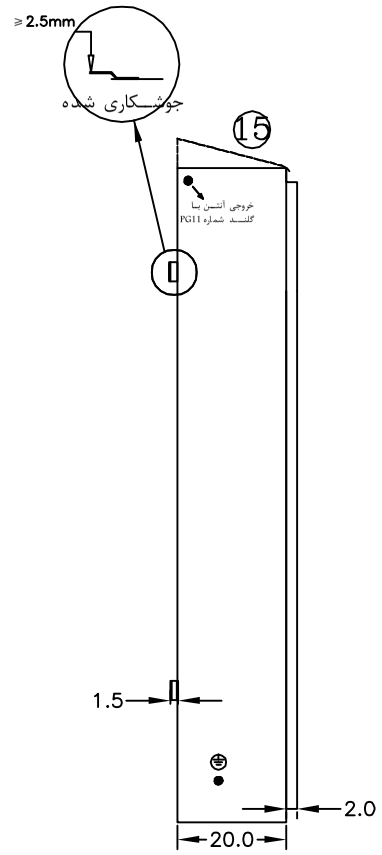

توضیحات :

۱- تعبیه گلند مناسب جهت خروج آنتن مودم از دیواره جانبی تابلو الزامی می باشد.

۲- نصب سیم کنترلی دو زوج تابیده شیلددار مسی به سطح مقطع $0/6 mm^2$ جهت ارتباط باس RS485 الزامی است.

۳- سطح مقطع سیم نول تغذیه کنتورهای ریلی $1/5 mm^2$ مسی خواهد بود.

۴- محفظه کنتور علاوه بر دارا بودن قفل درب، دارای مکانیزم قفل از داخل می باشد.

۵- قفل بخش کنتورها، زیمنسی قابل پلمپ می باشد.

۶- مکانیزم قفل درب کنتور در بخش داخلی درب کنتور با دسترسی از بخش ورودی تابلو در نظر گرفته شود تا در صورت قفل درب کنتور از داخل تابلو امکان باز کردن درب کنتور از بیرون وجود نداشته باشد.

۷- اگر خروجی تابلو از بالا باشد، محفظه نصب کنتور و ترمینال ها جا به جا خواهند شد.

۸- بر روی شینه‌های کلید اصلی بایستی کاور عایق نصب شود.

۹- تعبیه دریچه هوا مطابق استاندارد الزامی می باشد.

۱۰- سایز ترمینال های خروجی بایستی بر اساس کابل‌های متصل به آن با طراح امور مربوطه هماهنگ شود.

۱ پلاک مشخصات

۲ لولای سه تکه

۳ قفل زیمنسی

۴ درب ورودی

۵ قفل

۶ درب خروجی

۷ درب کنتور

۸ کلید کل اتوماتیک ورودی

۹ کلید جدا کننده قبل از کنتور (ایزولاتوری)

۱۰ کانال کشی

۱۱ کاور فلزی کلیدهای مینیاتوری و ترمینال های خروجی با پیچ‌های دارای قابلیت پلمپ (در صورتیکه تابلو برای نصب در فضای باز ساخته شود می بایستی بصورت سقف شیبدار یکطرفه و الزاماً خروجی و کاور فلزی مربوطه در بخش پایین تابلو قرار گیرد.)

۱۲ کلیدهای جریان نشتی با کلید مینیاتوری (RCBO)

۱۳ ترمینال های خروجی

۱۴ ارتباط شینه نول (N) و ارت (PE) به صورت اتصال شینه مسی زبانه ای با پیچ می باشد.

۱۵ سقف شیبدار (در صورت نصب تابلو در فضای باز)

راهنما:

۱- رعایت مشخصات فنی تابلوهای چند کنتوری شرکت توزیع نیروی برق تبریز الزامی می باشد.

۲- رعایت دستورالعمل تعیین الزامات، معیارهای ارزیابی فنی و آزمون‌های تابلوهای فشارضعیف چند کنتوری مستقیم (کنتور هوشمندریلی) نصب در مجتمع‌های مسکونی و تجاری مورخ ۱۴۰۱/۰۹ الزامی می باشد.

۳- سازنده تابلو لازم است قبل از شروع به ساخت نسبت به اخذ فرم سفارش تابلو کنتور اقدام نماید.

۴- کلیه اندازه ها به سانتیمتر است.

۵- تغییر ابعاد تابلو در محدوده ±10% مجاز است.

19x1ph (18 Rail Mounted Counter + 1 FAHAM1 Counter)

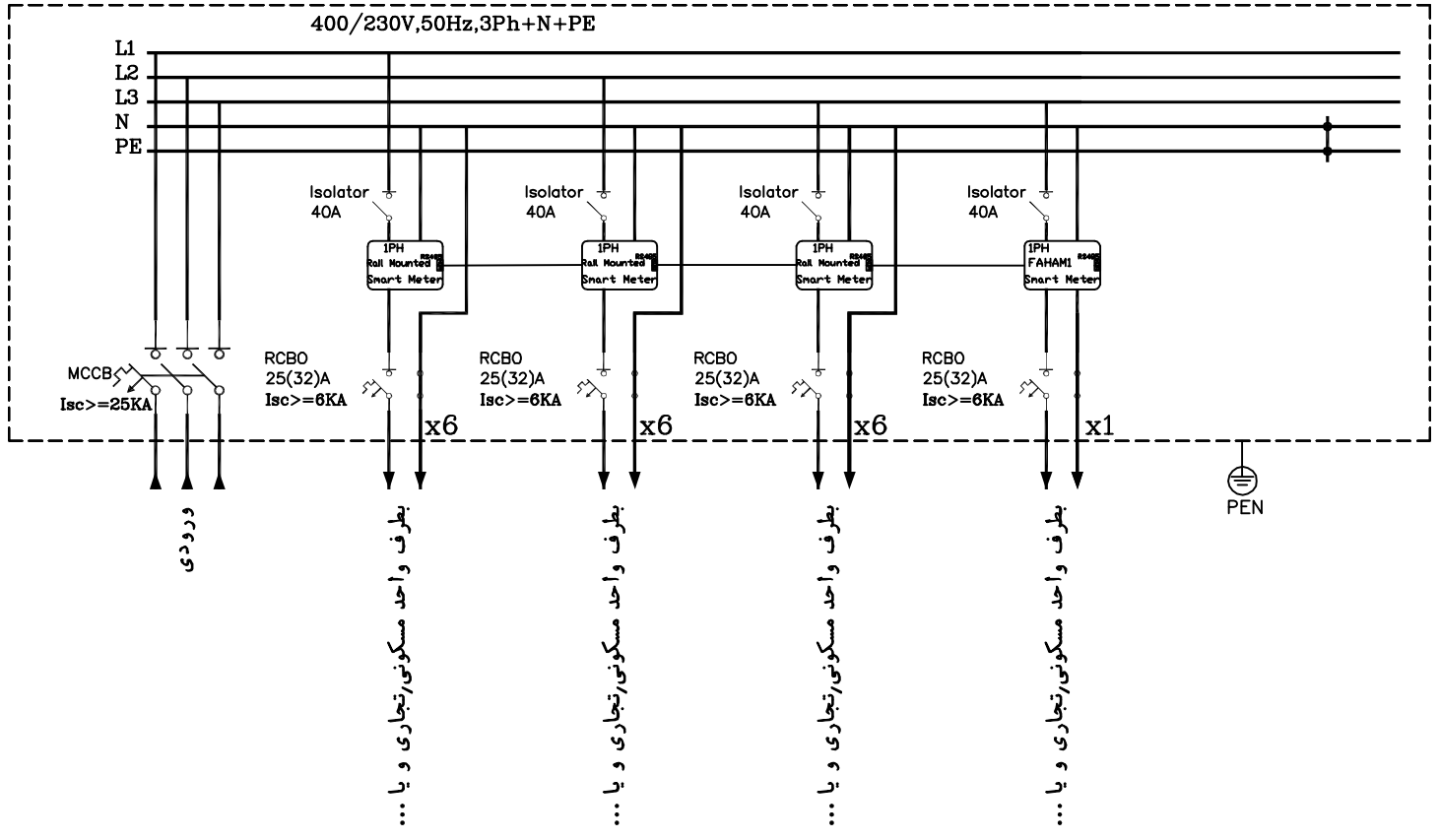

	شرکت توزیع نیروی برق تبریز					طرح: رحمانی - سناخوان
	معاونت برنامه‌ریزی و مهندسی	دفتر مهندسی و نظارت				ترسیم: جهانشیر - مناقی
	عنوان نقشه: تابلو فشارضعیف چند کنتوری هوشمند ریلی به همراه یک دستگاه کنتور تکفاز فهام یک MP (19)					کنترل: رایطیان
نام فایل/ شماره نقشه:		شماره بازنگری:	۱- ☐	۲- ■	۳- ☐	تصویب: جهان‌بین
تیپ: روکار دیواری		تاریخ بازنگری:				تاریخ: ۱۴۰۳/۰۳/۰۶